Ａストライク

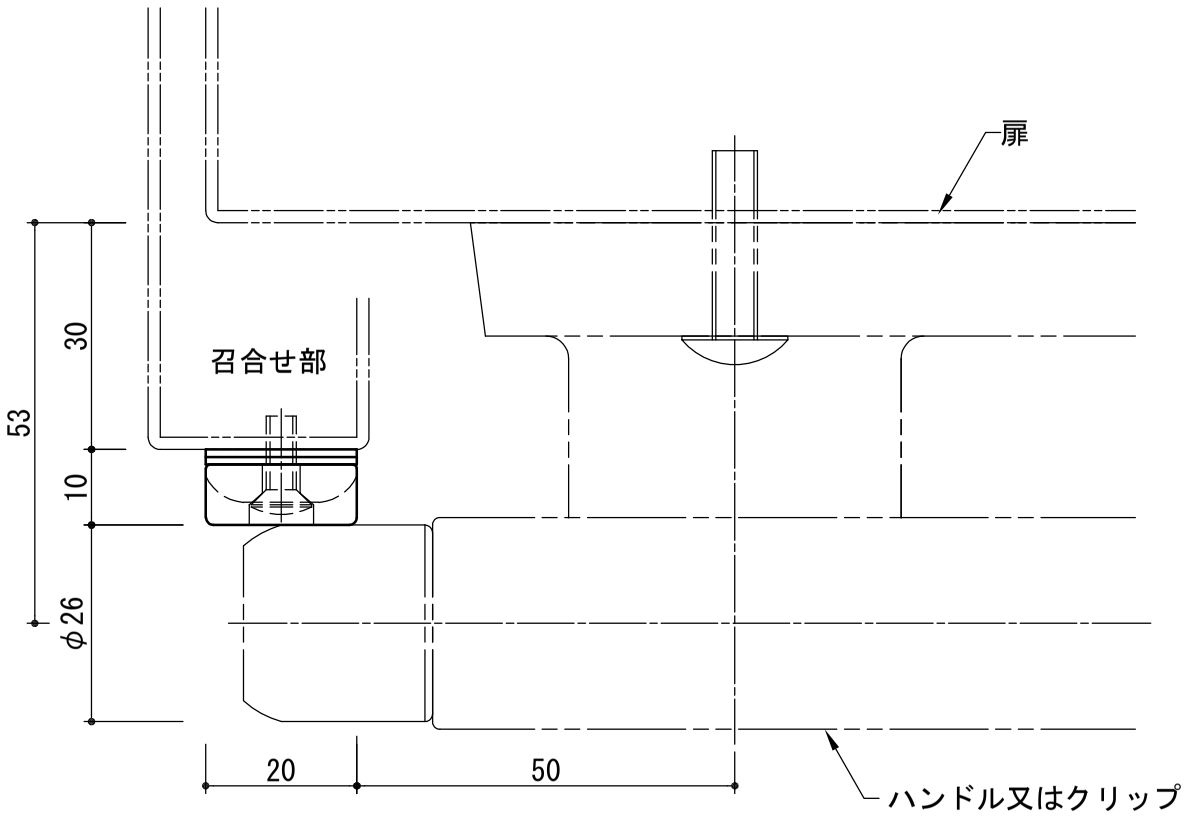

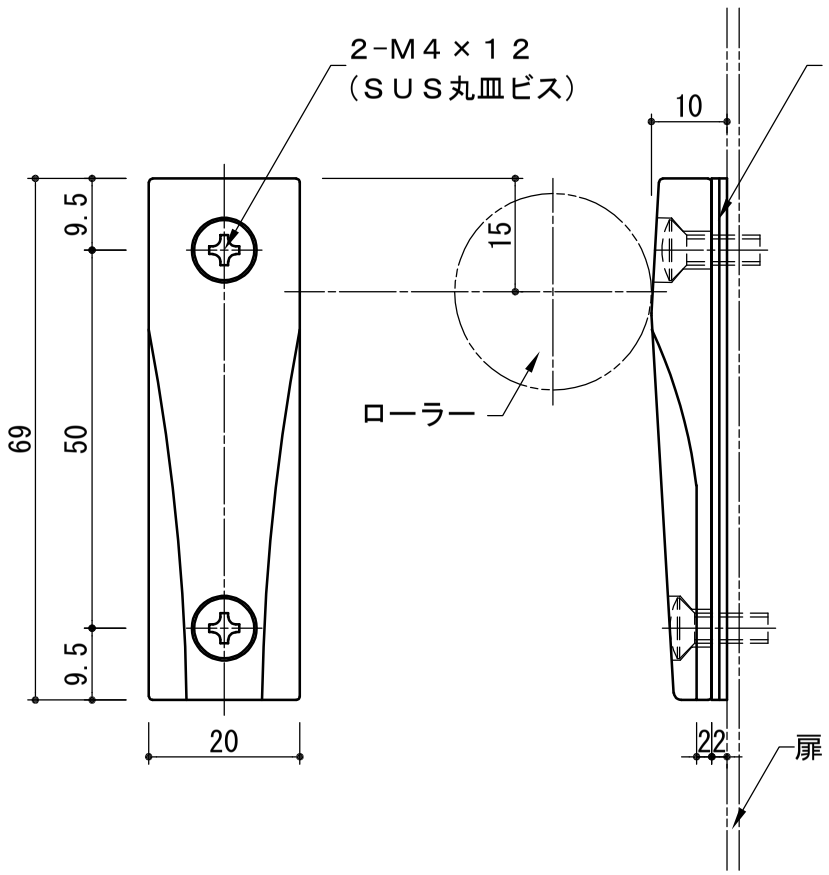

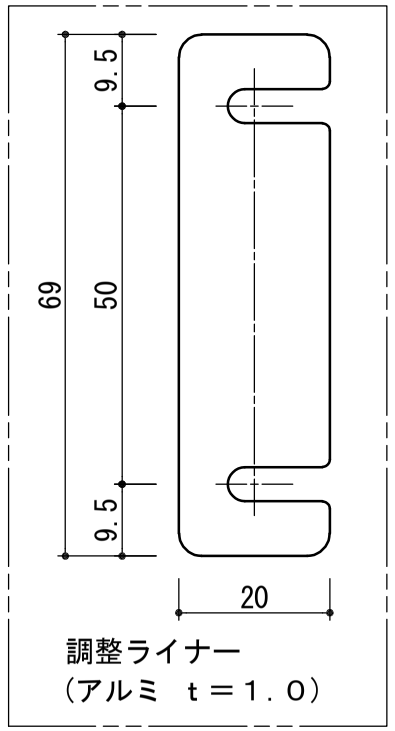

Ｂストライク

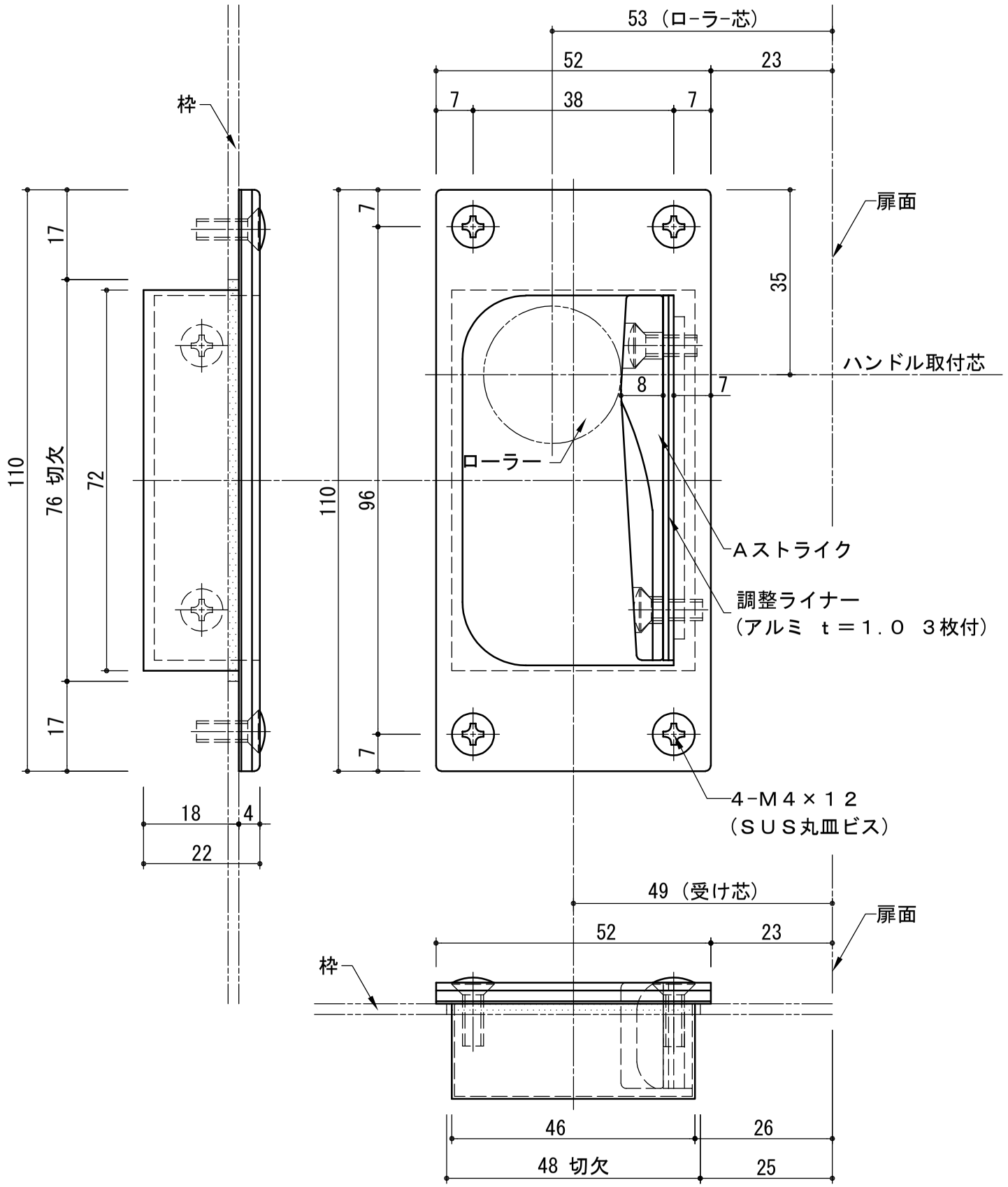

＊ハンドル類をご注文頂きますと通常はＢストライク付
となりますのでご使用用途に応じてストライクをご指示ください。

		名称 Ａストライク（両開き用）	材料・仕上 デルリン	製品重量 ０．０３ｋｇ	縮尺 １：１
いわきエンジニアリング株式会社	形式 ストライク	名称 Ｂストライク（片開き用）	材料・仕上 デルリン　ステンレス	製品重量 ０．１５ｋｇ	縮尺 １：１