IWAKI

ＤＳ－１　（大型戸当り）

ＤＳ－１Ｓ　（ストップボル付き大型戸当り）

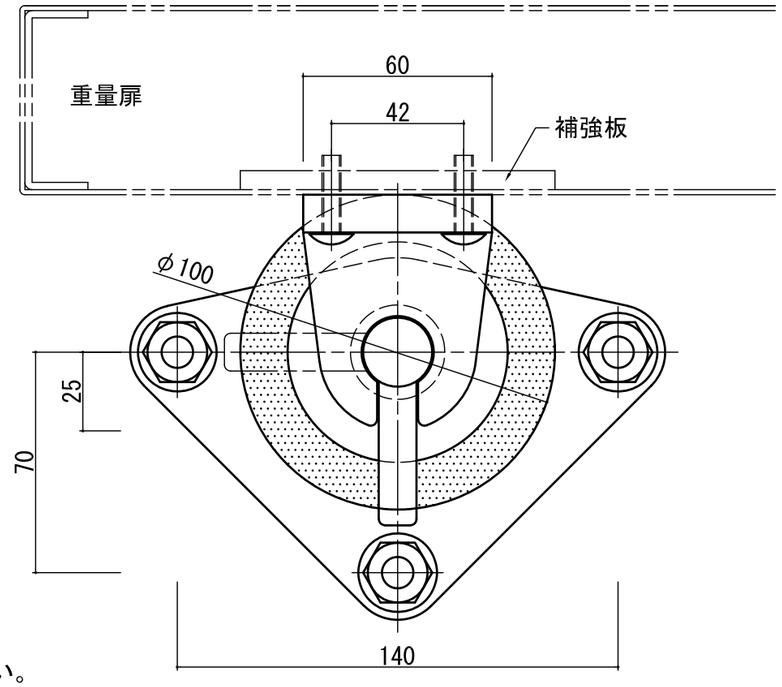

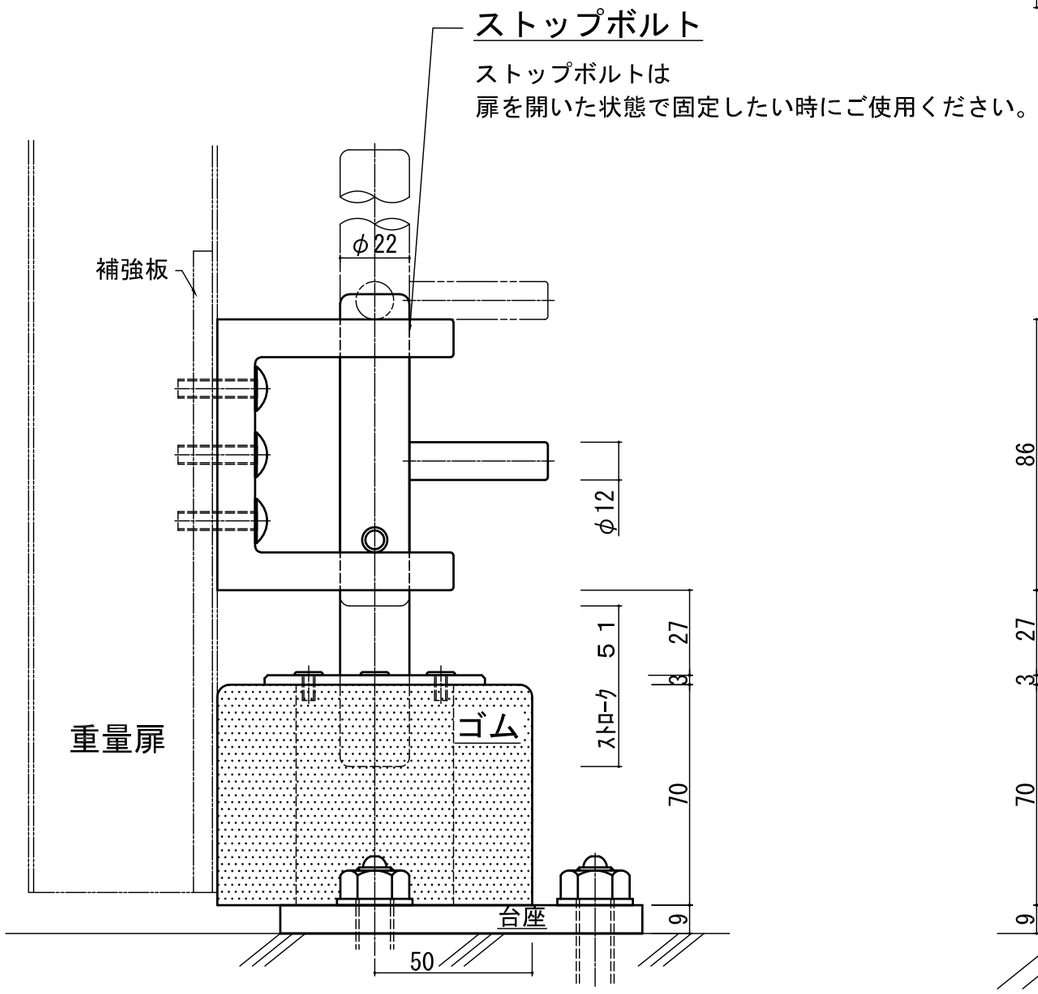

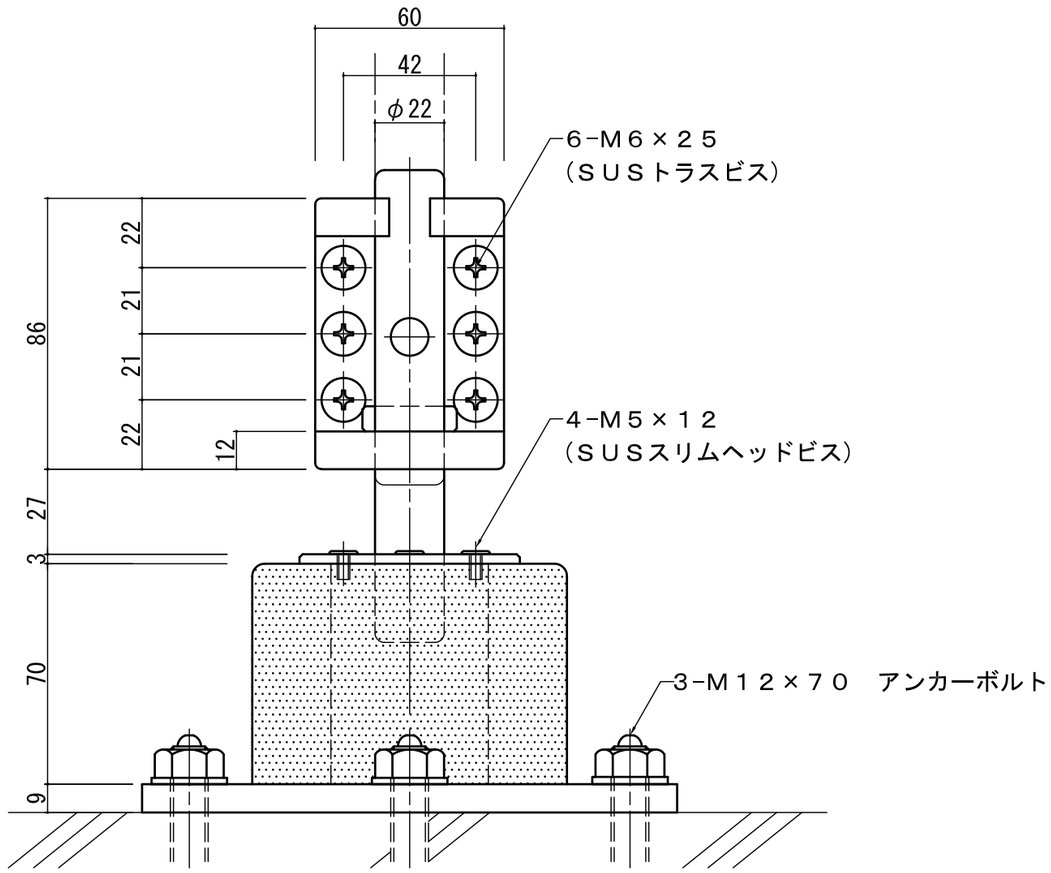

いわきエンジニアリング株式会社	形式 ＤＳ－１/ＤＳ－１Ｓ	名称 大型戸当り	材料・仕上 戸当り：ＣＲゴム(黒) 台　座：ステンレス（ロストワックス） フタ：ステンレス（生地） ｽﾄｯﾌﾟﾎﾞﾙﾄ：ステンレス（ロストワックス）	製品重量(ｽﾄｯﾌﾟﾎﾞﾙﾄなし) ２．７２ｋｇ 製品重量(ｽﾄｯﾌﾟﾎﾞﾙﾄあり) ４．３０ｋｇ