ＯＲ－Ｂ

IWAKI

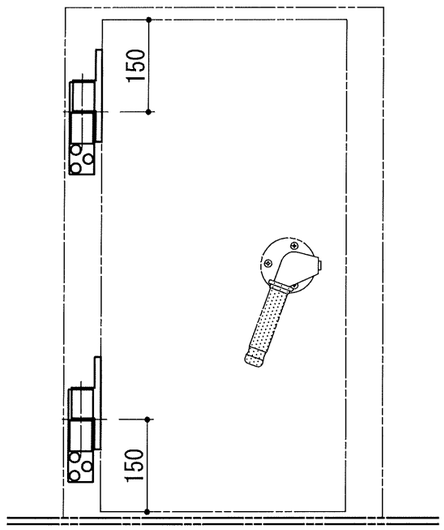

取付位置

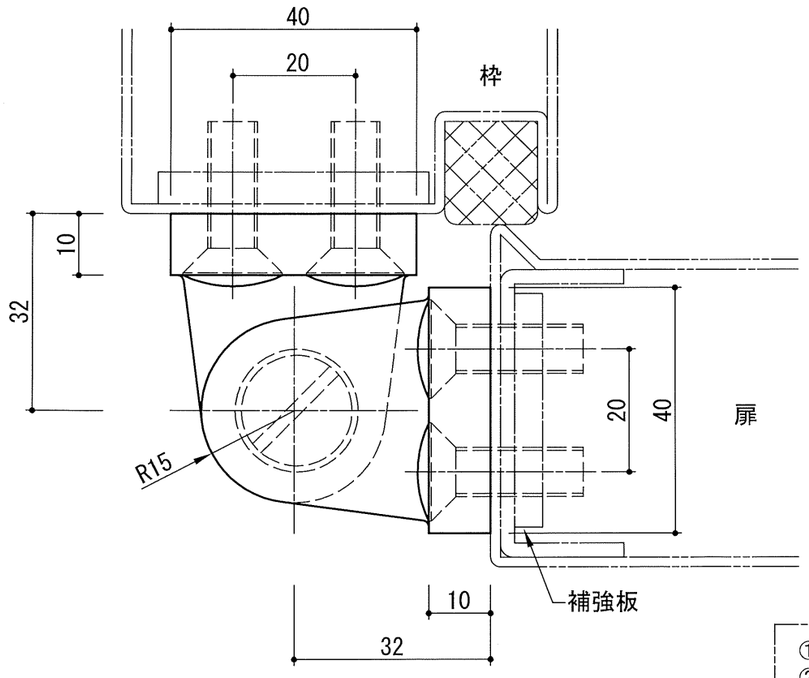

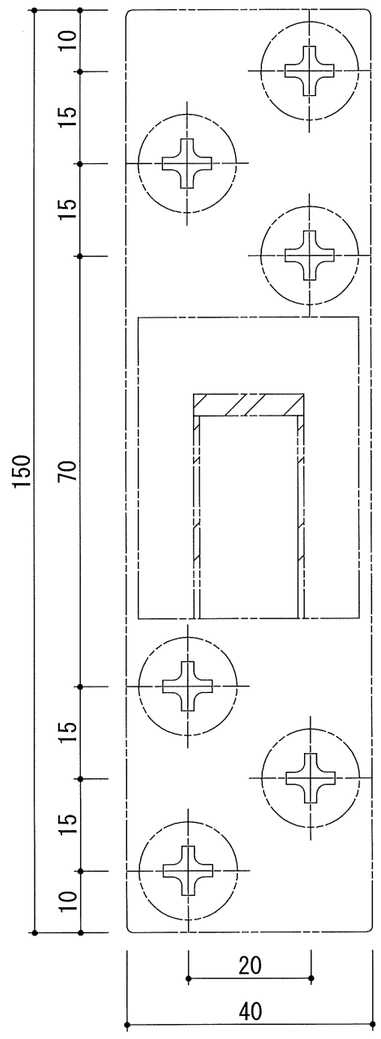

扉側取付ビスピッチ

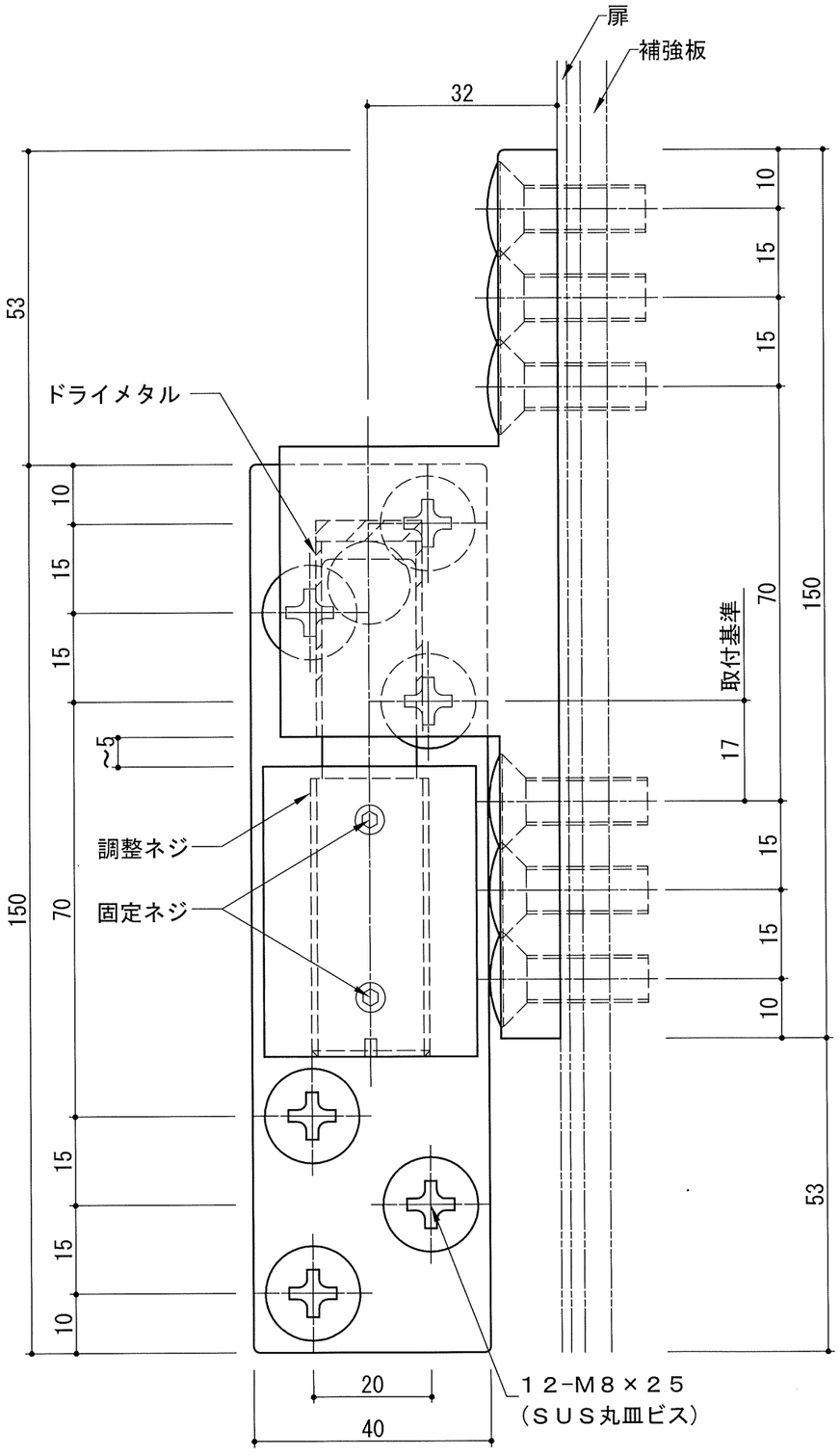

高さ調整方法

① 固定ネジを緩めます。
② バールなどで扉を上げます。
③ 調整ネジをマイナス大ドライバーで
右回転させると扉が上がります。（最大５mm）
左回転させると扉が下がります。（最大２mm）
④ 調整後固定ネジをしっかり締めます、完了です。

＊ 高さ調整式
＊ 軸受にはドライメタルを使用しており扉の開閉がスムーズです。　＊ セミオーダー品の為受注後約１０日程納期がかかります。

左右勝手共通です。

いわきエンジニアリング株式会社	形式 ＯＲ－Ｂ	名称 ソリッドヒンジ	材料・仕上 ステンレス　ヘアライン	製品重量 １．７０ｋｇ	縮尺 １：１