ＫＪ－５Ａ

IWAKI

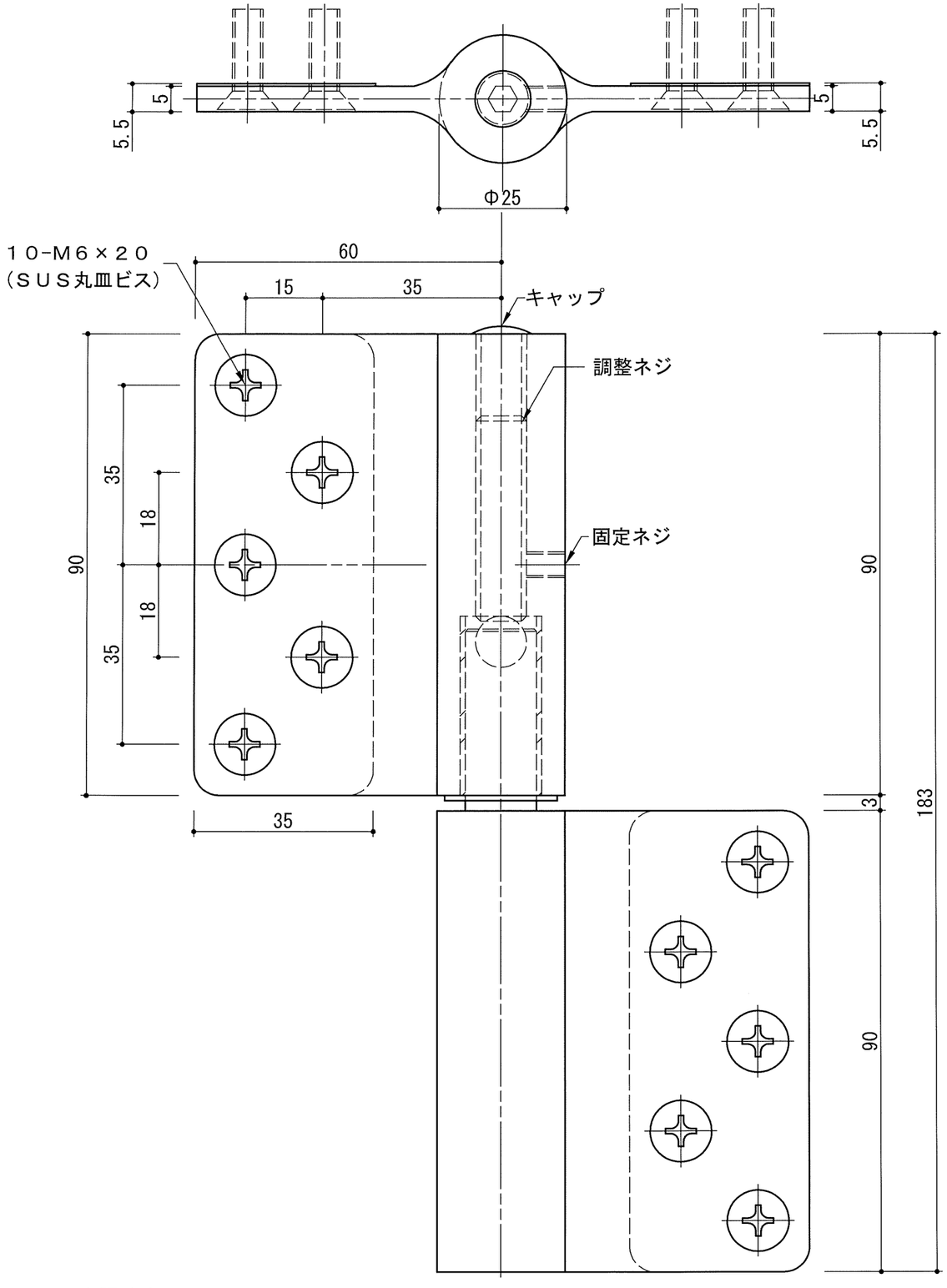

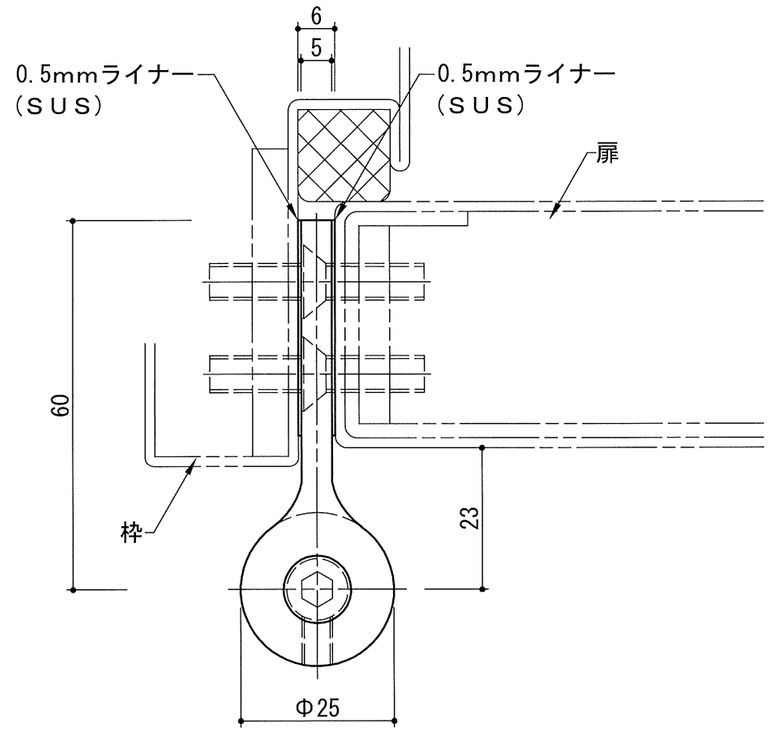

高さ調整方法

調整ネジ：５mm六角レンチ　　固定ネジ：２．５mm六角レンチ

① 上部のキャップをはずします。
② 固定ネジを緩めます。
③ バールなどで扉を上げます。
④ 調整ネジを六角レンチで右回転させると扉が上がります。（最大５mm）
　　左回転させると扉が下がります。（最大２mm）
⑤ 調整後固定ネジをしっかり締めます。
⑥ 上部のキャップを取付けて、完了です。

＊ 高さ調整式
＊ 軸受にはドライメタルを使用しており扉の開閉がスムーズです。

図は左勝手（ＬＨ）を示す。

いわきエンジニアリング株式会社	形式 ＫＪ－５Ａ	名称 ソリッドヒンジ	材料・仕上 ステンレス　ヘアライン	製品重量 ※※ｋｇ	縮尺 １：１