IWAKI

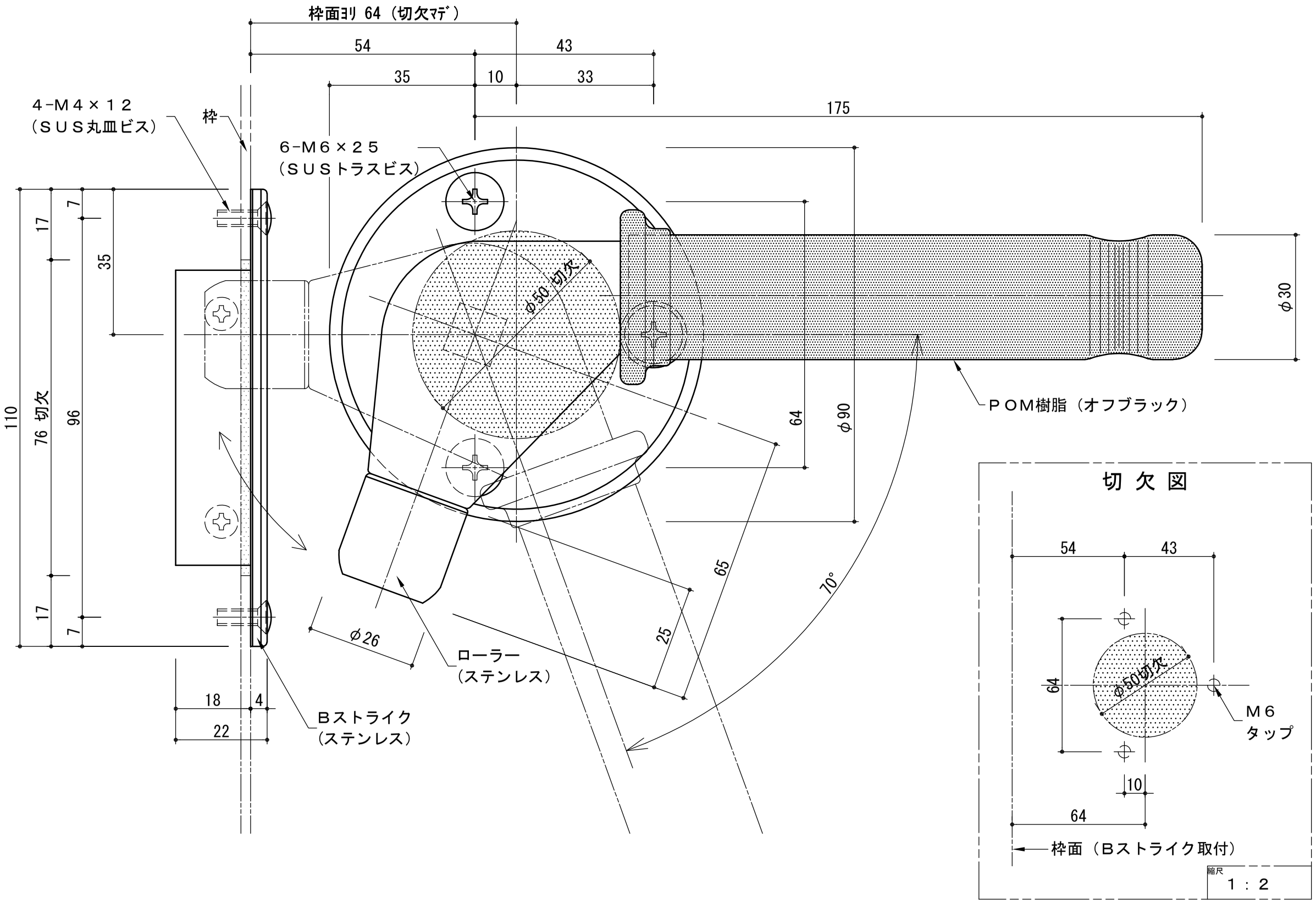

図は左勝手（ＬＨ）を示す。

いわきエンジニアリング株式会社	形式 ＳＦ－１	名称 ローラーハンドル	材料・仕上 黄銅　メッキ	製品重量 ３．６５ｋｇ	縮尺 １：１